BONNET GRANDE CUISINE
Siège social:
Rue des Frères Lumière - Z.I Mitry Compans
77292 MITRY MORY Cedex

ADVANCIA, Dessus de cuisson électriques, PLANCHA LISSE

PLANCHA LISSE
B1A9PL4DE

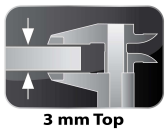

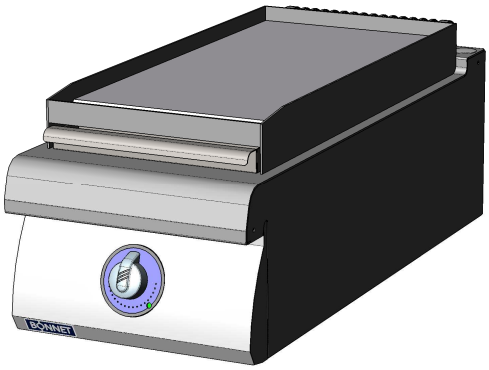

LES ATOUTS D'ADVANCIA
3mmTop : Structure supérieure monobloc tout inox d'épaisseur 3 mm.
FlushTop : Module permettant un assemblage bords francs.
EasyCleaningSystem : Récupération des exsudats par bac amovible en façade.

GENERALITES
* Construction tout inox, conçue pour éviter toute infiltration.
* Robustesse à toute épreuve permettant un accrochage mural direct.
* Commandes regroupées à bonne hauteur, protégées des chocs et débordements.

PLANCHA
* L'appareil reçoit une plaque en acier Martin, lisse, épaisseur 15 mm, d'avancée 735 mm.
* Chauffe assurée par châssis de résistances plaquées, isolé par un boitier inox et laine de roche imputrescible.
* Commande par thermostat permettant de régler la température de la plaque de 100 à 350℃: 1 commande en largeur 400.
* Goulotte de récupération des jus de cuisson à l'avant de la plaque.

OPTION
* Dessus monobloc mural ou central.

ACCESSOIRES
* Voir la fiche technique Généralités.

NORMES: Conformités aux normes
EN 60335-2-38: Norme européenne relative à la sécurité des appareils électriques.
(Norme Française: indice de classement C 73-838).
IP 25 et IK 9: Indices de Protection.
XP U 60-010: Hygiène.

CE

BONNET GRANDE CUISINE
Siège social:
Rue des Frères Lumière - Z.I Mitry Compans
77292 MITRY MORY Cedex

B1A9PL4DE

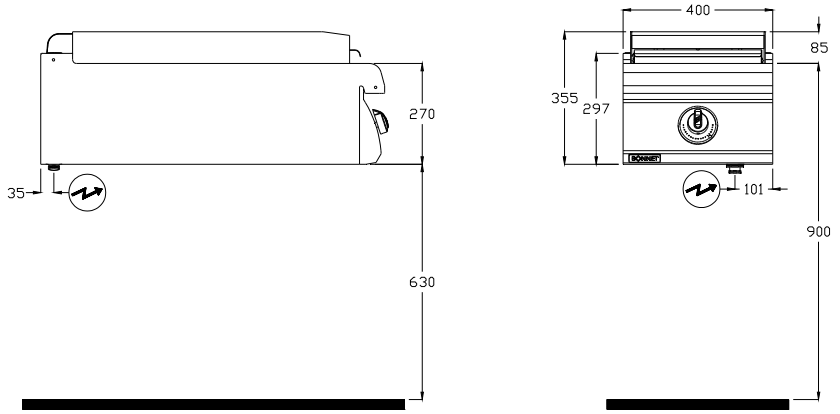

Raccordement ELECTRIQUE
Arrivée électrique à 615 mm du sol
(Prévoir câble avec 1.5 m de mou)

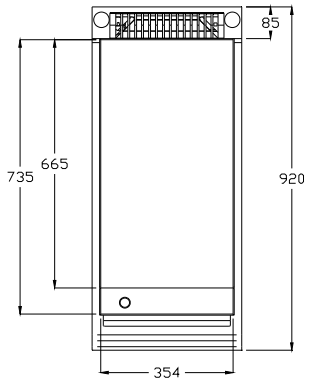

DIMENSIONS (mm)		
Largeur		400
Avancée x Hauteur		920 x 355
Plaque à plancha		354 x 735
Surface utile (dm^2)		23
COLISAGE (mm)		
Largeur		540
Avancée x Hauteur		1060 x 700
POIDS (KG)		65
COMPOSITION DU DESSUS		
Plaque largeur 354		1
ELECTRICITE (Triphasé 230V+T ou 400V+N+T)		
Puissance (kW)	230V 3a.c.	5.4
	400V 3Na.c.	5.4
Intensité maxi (A)	230V 3a.c.	13.5
	400V 3Na.c.	7.8