BONNET GRANDE CUISINE
Siège social:
Rue des Frères Lumière - Z.I Mitry Compans
77292 MITRY MORY Cedex

ADVANCIA, Blocs de cuisson gaz, PLANCHA LISSE sur placard ouvert

PLANCHA LISSE
B1A9PL4PG

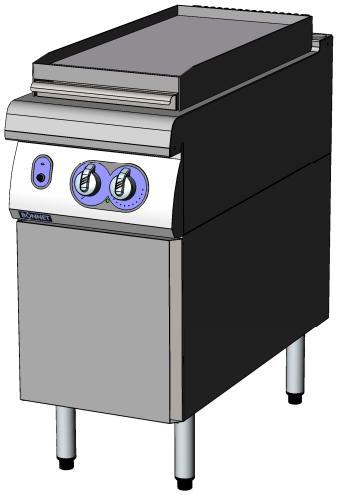

** Représentation avec Accessoire kit porte*

LES ATOUTS D'ADVANCIA
3mmTop : Structure supérieure monobloc tout inox d'épaisseur 3 mm.
FlushTop : Module permettant un assemblage bords francs.
EasyCleaningSystem : Récupération des exsudats par bac amovible en façade.
Start&Cook : Allumage électrique par train d'étincelles avec veilleuse et thermocouple intégré.

GENERALITES
* Construction tout inox, conçue pour éviter toute infiltration.
* Robustesse à toute épreuve permettant un accrochage mural direct.
* Commandes regroupées à bonne hauteur, protégées des chocs et débordements.
* Appareil livré avec un piétement fixe hauteur 200 mm, muni de 4 vérins réglables.

PLANCHA
* L'appareil reçoit une plaque en acier Martin, lisse, épaisseur 15 mm, d'avancée 735 mm.
* Chambre de combustion inox.
* Chauffe par 2 brûleurs micro perforés assurant une bonne régularité de température et une production continue.
* Commande par robinets gaz avec régulation de température de 100 à 350℃.
* Goulotte de récupération des jus de cuisson à l'avant de la plaque.
* Bac amovible de récupération des jus de cuisson sous l'avant de la plaque, avec position « nettoyage ».

PLACARD OUVERT
* Placard compatible avec la platerie GN 1/1, fond inox muni de bords relevés anti-ruissellement (largeur 400).

OPTION
* Dessus monobloc mural ou central.

ACCESSOIRES
* Voir la fiche technique Généralités.

NORMES: Conformités aux normes
EN 203-1: Norme Européenne relative à la sécurité des appareils à gaz.
EN 203-2-9: Norme Européenne relative à la sécurité des appareils à gaz.
EN 60335-2-36 et EN 60335- 2-49: Normes européennes relatives à la sécurité des appareils électriques. (Normes Françaises: indice de classement C 73-836 et C 73-849).
IP 25 et IK 9: Indices de Protection. **XP U 60-010**: Hygiène.

CE

BONNET GRANDE CUISINE
Siège social:
Rue des Frères Lumière - Z.I Mitry Compans
77292 MITRY MORY Cedex

B1A9PL4PG

Raccordement GAZ
Arrivée gaz à 180 mm du sol
Les matériels sont équipés en standard G 20/20 mbar (et G 25/25 mbar) ou autre gaz sur demande

Raccordement ELECTRIQUE
Arrivée électrique à 615 mm du sol
(Prévoir câble avec 1.5 m de mou)

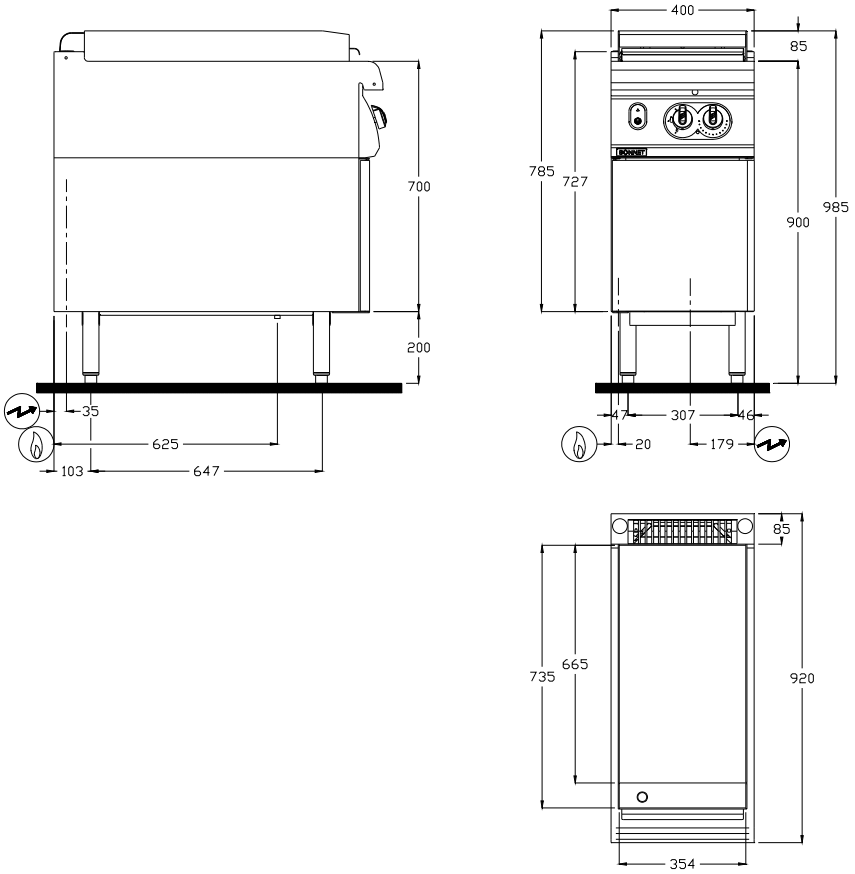

DIMENSIONS (mm)		
Largeur		400
Avancée x Hauteur		920 x 985
Plaque à plancha		354 x 735
Surface utile (dm^2)		23
COLISAGE (mm)		
Largeur		540
Avancée x Hauteur		1060 x 1150
POIDS (KG)		75
COMPOSITION DU DESSUS		
Plaque largeur 354		1
COMPOSITION DU DESSOUS		
Largeur placard		400
GAZ		
Raccordement		Filetage 15/21 mm (1/2")
Puissance (kW)		**8.3**
G31 Propane	$37^{\pm 4}/50^{\pm 5}$ mbar (kg/h)	0.65
G30 Butane	$28^{\pm 3}/50^{\pm 5}$ mbar (kg/h)	0.65
G20 Gaz Naturel	$20^{\pm 2}$ mbar (m^3/h)	0.88
G25 Gaz Naturel	$20^{\pm 2}$ mbar (m^3/h)	1.00
G25 Gaz Naturel	$25^{\pm 3}$ mbar (m^3/h)	1.00
ELECTRICITE (kW) (Monophasé 230V)		
Puissance	230V a.c.	0.1
Acessoire kit chauffage ventilé		1