**BONNET GRANDE CUISINE**
**Siège social:**
Rue des Frères Lumière - Z.I Mitry Compans
77292 MITRY MORY Cedex

# ADVANCIA PLUS, Blocs de cuisson électriques, PLANCHA LISSE sur placard ouvert

3 mm Top

FlushTop

CleaningSystemPlus

## PLANCHA LISSE
B1A9PL+6PE

FullPowerSystem

** Représentation avec Accessoire kit porte*

## LES ATOUTS D'ADVANCIA PLUS
3mmTop : Structure supérieure monobloc tout inox d'épaisseur 3 mm.
FlushTop : Module permettant un assemblage bords francs.
CleaningSystemPlus : Plaque affleurante au plan de travail montée sur goulotte avec évacuation des graisses par filet d'eau continu.
FullPowerSystem : Surface de cuisson régulée.

## GENERALITES
* Construction tout inox, conçue pour éviter toute infiltration.
* Robustesse à toute épreuve permettant un accrochage mural direct.
* Commandes regroupées à bonne hauteur, protégées des chocs et débordements.
* Appareil livré avec un piétement fixe hauteur 200 mm, muni de 4 vérins réglables.

## PLANCHA
* L'appareil reçoit une plaque en acier Martin, lisse, épaisseur 15 mm, offrant une surface de 27 $dm^2$, finition vibrée.
* Chauffe assurée par châssis de résistances plaquées, isolé par un boitier inox et laine de roche imputrescible.
* Commande par thermostat 50 à 270℃ et témoin de c hauffe.

## PLACARD OUVERT
* Placard compatible avec la platerie GN 1/1, fond inox muni de bords relevés anti-ruissellement (largeur 600).

## OPTION
* Dessus monobloc mural ou central.

## ACCESSOIRES
* Voir la fiche technique Généralités.

## NORMES: Conformités aux normes
**EN 60335-2-38 et EN 60335- 2-49**: Normes européennes relatives à la sécurité des appareils électriques. (Normes Françaises: indice de classement C 73-838 et C 73-849).
**IP 25 et IK 9**: Indices de Protection.
**XP U 60-010**: Hygiène.

CE

**BONNET GRANDE CUISINE**
**Siège social:**
Rue des Frères Lumière - Z.I Mitry Compans
77292 MITRY MORY Cedex

## B1A9PL+6PE

**Raccordement ELECTRIQUE**
Arrivée électrique à 615 mm du sol
(Prévoir câble avec 1.5 m de mou)

**EAU FROIDE ALIMENTAIRE**
Arrivée eau à 600 mm du sol

**VIDANGE**
Arrivée vidange à 535 mm du sol
Livré avec vidange à l'arrière de l'appareil, mais possibilité de mettre le tube de vidange dans le placard

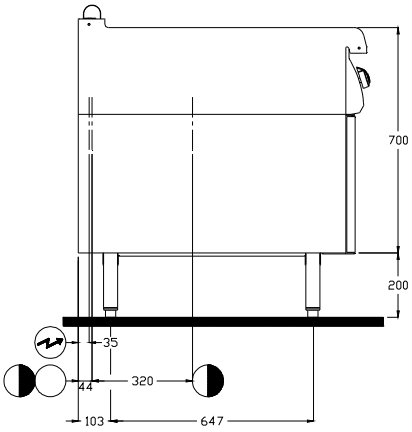


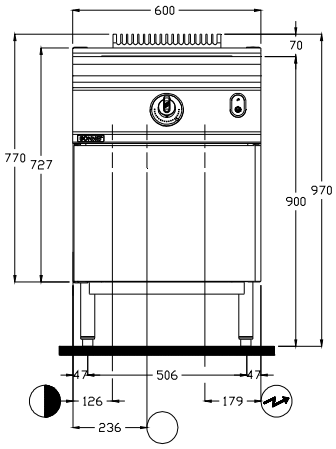


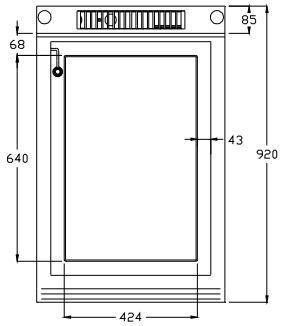


| | | |
|---|---|---|
| **DIMENSIONS (mm)** | | |
| Largeur | | 600 |
| Avancée x Hauteur | | 920 x 970 |
| Plaque à plancha | | 424 x 640 |
| Surface utile ($dm^2$) | | 27 |
| **COLISAGE (mm)** | | |
| Largeur | | 740 |
| Avancée x Hauteur | | 1060 x 1150 |
| **POIDS (KG)** | | 85 |
| **COMPOSITION DU DESSUS** | | |
| Plaque largeur 424 | | 1 |
| **COMPOSITION DU DESSOUS** | | |
| Largeur placard | | 600 |
| **ELECTRICITE** (Triphasé 230V+T ou 400V+N+T) | | |
| ***Appareil*** | | |
| Puissance (kW) | 230V 3a.c. | 5.4 |
| | 400V 3Na.c. | 5.4 |
| Intensité maxi (A) | 230V 3a.c. | 13.5 |
| | 400V 3Na.c. | 7.8 |
| ***Accessoire kit chauffage ventilé*** *(à ajouter à la puissance total de l'appareil)* | | |
| Puissance (kW) | 230V 3a.c. | 1 |
| | 400V 3Na.c. | 1 |
| **EAU FROIDE ALIMENTAIRE** | | |
| Pression (Mini / Maxi) | | 150/600 kPa (1.5 bars / 6 bars) |
| Température Maxi | | 30°C |
| Nature | | Eau filtrée à 50 microns |
| Raccordement | | Flexible ∅ 20/27 femelle (3/4") |
| **VIDANGE** | | |
| Raccordement | | Tube inox lisse ∅ 25 + tube silicone |