BONNET GRANDE CUISINE
Siège social:
Rue des Frères Lumière - Z.I Mitry Compans
77292 MITRY MORY Cedex

OPTIMUM, Blocs de cuisson électriques, PLANCHA LISSE sur placard ouvert

FlushTop

EasyCleaningSystem

PLANCHA LISSE
B1O7PL8PE

LES ATOUTS D'OPTIMUM
FlushTop : Module permettant un assemblage bords francs.
EasyCleaningSystem : Récupération des exsudats par bac amovible en façade.

GENERALITES
* Structure supérieure monobloc tout inox (dessus 20/10èmes + flasques latéraux 15/10èmes rapportés soudés en continu laser).
* Construction tout inox, conçue pour éviter toute infiltration.
* Robustesse à toute épreuve permettant un accrochage mural direct.
* Commandes regroupées à bonne hauteur, protégées des chocs et débordements.
* Appareil livré avec un piétement fixe hauteur 200 mm, muni de 4 vérins réglables.

PLANCHA
* L'appareil reçoit une plaque en acier Martin, lisse, épaisseur 15 mm, d'avancée 545 mm.
* Chauffe assurée par châssis de résistances plaquées, isolé par un boitier inox et laine de roche imputrescible.
* Commande par thermostat permettant de régler la température de la plaque de 100 à 350℃: 2 commandes indépendantes.
* Goulotte de récupération des jus de cuisson à l'avant de la plaque.

PLACARD OUVERT
* Placard compatible avec la platerie GN 1/1, fond inox muni de bords relevés anti-ruissellement.

OPTION
* Dessus monobloc mural ou central.

ACCESSOIRES
* Voir la fiche technique Généralités.

NORMES: Conformités aux normes
EN 60335-2-38 et EN 60335- 2-49: Normes européennes relatives à la sécurité des appareils électriques. (Normes Françaises: indice de classement C 73-838 et C 73-849).
IP 25 et IK 9: Indices de Protection.
XP U 60-010: Hygiène.

CE

BONNET GRANDE CUISINE
Siège social:
Rue des Frères Lumière - Z.I Mitry Compans
77292 MITRY MORY Cedex

B1O7PL8PE

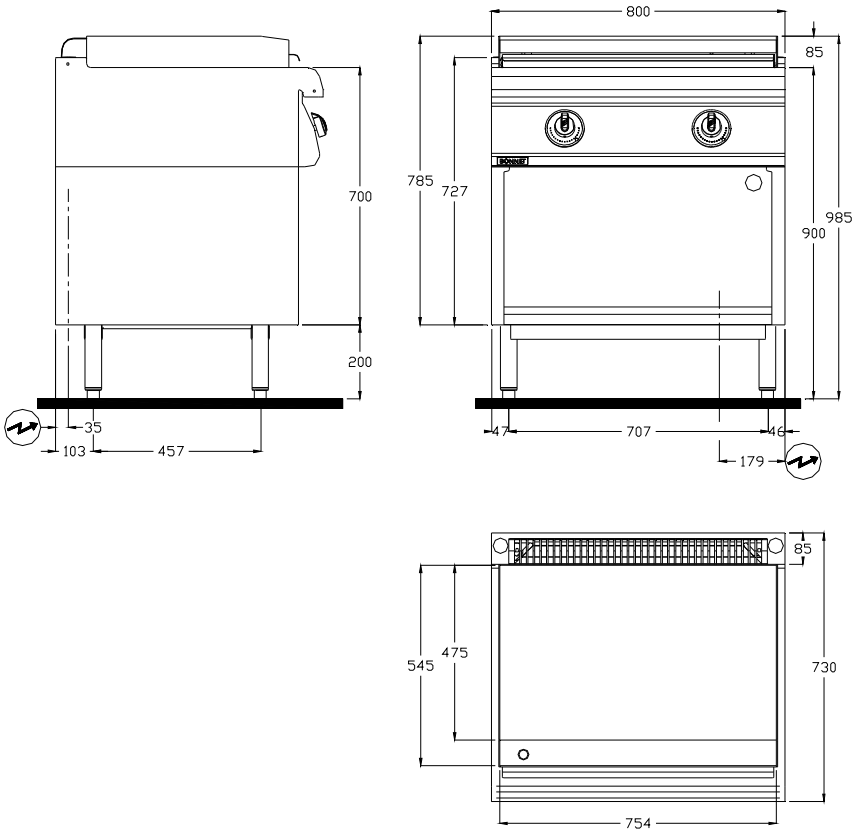

Raccordement ELECTRIQUE
Arrivée électrique à 615 mm du sol
(Prévoir câble avec 1.5 m de mou)

DIMENSIONS (mm)		
Largeur		800
Avancée x Hauteur		730 x 985
Plaque à plancha		754 x 545
Surface utile (dm^2)		36
COLISAGE (mm)		
Largeur		940
Avancée x Hauteur		1060 x 1150
POIDS (KG)		110
COMPOSITION DU DESSUS		
Plaque largeur 754		1
COMPOSITION DU DESSOUS		
Largeur placard ouvert		800
ELECTRICITE (Triphasé 230V+T ou 400V+N+T)		
Appareil		
Puissance (kW)	230V 3a.c.	7.8
	400V 3Na.c.	7.8
Intensité maxi (A)	230V 3a.c.	19.6
	400V 3Na.c.	11.4
Accessoire kit chauffage ventilé *(à ajouter à la puissance total de l'appareil)*		
Puissance (kW)	230V 3a.c.	2
	400V 3Na.c.	2