BONNET GRANDE CUISINE
Siège social:
Rue des Frères Lumière - Z.I Mitry Compans
77292 MITRY MORY Cedex

ADVANCIA, Dessus de cuisson électrique, FOYERS INDUCTION

FOYERS INDUCTION
B2A9FI54DE

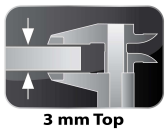

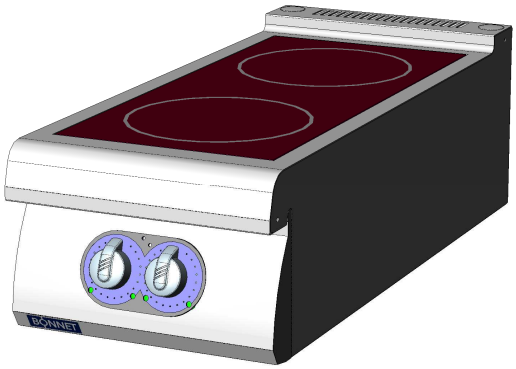

LES ATOUTS D'ADVANCIA
3mmTop : Structure supérieure monobloc tout inox d'épaisseur 3 mm.
FlushTop : Module permettant un assemblage bords francs.
CleaningSystemPlus : Structure monobloc étanche, intégrant une plaque de cuisson affleurante au plan de travail.
FullPowerSystem : Rendement supérieur à 90%.

GENERALITES
* Construction tout inox, conçue pour éviter toute infiltration.
* Robustesse à toute épreuve permettant un accrochage mural direct.
* Commandes regroupées à bonne hauteur, protégées des chocs et débordements.

FOYERS INDUCTIONS
* Dessus composé de 2 inducteurs de grande surface, 270 mm de diamètre, autorise l'utilisation de récipients de dimensions variés (casseroles de ∅ 120 à plus de 400 mm), placé sous une plaque vitrocéramique, épaisseur 6 mm, à haute résistance thermique.
* Générateur 2 x 5000 Watts, conçu pour une utilisation intensive, permet une cuisson extrêmement rapide et évite les déperditions de chaleur.
* Chaque zone de cuisson détecte automatiquement la présence de récipients.
* Chaque foyer est équipé de sécurités de surchauffe générateur ou/et inducteur.
* Commande par bouton rotatif de 0 à 100% permet un réglage simple et précis.
* Arrêt automatique par réglage à 0 du niveau de puissance.
* Equipé d'un filtre anti poussières et anti graisses.
* Non installable sur un dessus fermé de type placard ou soubasssement réfrigé en raison des entrées d'air situées sous l'appareil.

RECIPIENTS
* Tous les récipients en matériaux magnétiques fonctionnant sur l'induction: Inox "Spécial Induction", Fonte, acier émaillé ou non.
* Nous préconisons les récipients Inox "Spécial Induction" à fonds épais (toute application) ou les batteries en fonte (Poêlages,…).

OPTION
* Dessus monobloc mural ou central.

ACCESSOIRES
* Voir la fiche technique Généralités.

NORMES: Conformités aux normes
EN 60335-2-36: Norme européenne relative à la sécurité des appareils électriques.
(Norme Française: indice de classement C 73-836).
IP 25 et IK 9: Indices de Protection.
XP U 60-010: Hygiène.

CE

BONNET GRANDE CUISINE
Siège social:
Rue des Frères Lumière - Z.I Mitry Compans
77292 MITRY MORY Cedex

B2A9FI54DE

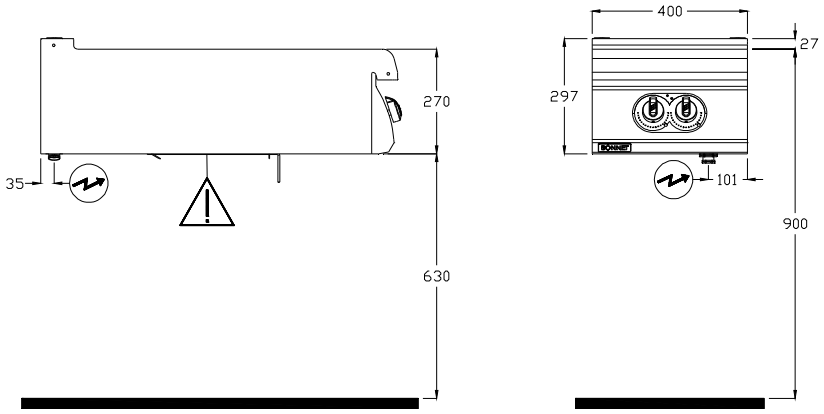

Raccordement ELECTRIQUE
Arrivée électrique à 615 mm du sol
(Prévoir câble avec 1.5 m de mou)

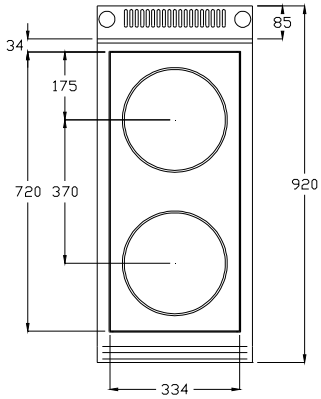

DIMENSIONS (mm)		
Largeur		400
Avancée x Hauteur		920 x 297
Plaque vitrocéramique		334 x 720
COLISAGE (mm)		
Largeur		540
Avancée x Hauteur		1060 x 700
POIDS (KG)		55
COMPOSITION DU DESSUS		
Foyers de 5 kW		2
ELECTRICITE (Triphasé 400V+N+T)		
Puissance (kW)	400V 3Na.c.	10
Intensité maxi (A)	400V 3Na.c.	14.5
ENTREE D'AIR		
Dimension du filtre		230 x 295
Ambiance		Température ambiante ≤ 32°C