BONNET GRANDE CUISINE
Siège social:
Rue des Frères Lumière - Z.I Mitry Compans
77292 MITRY MORY Cedex

ADVANCIA, SAUTEUSES 65 dm² / 120 litres électriques

SAUTEUSES 65 dm² / 120 litres

B3A9SA65EBE

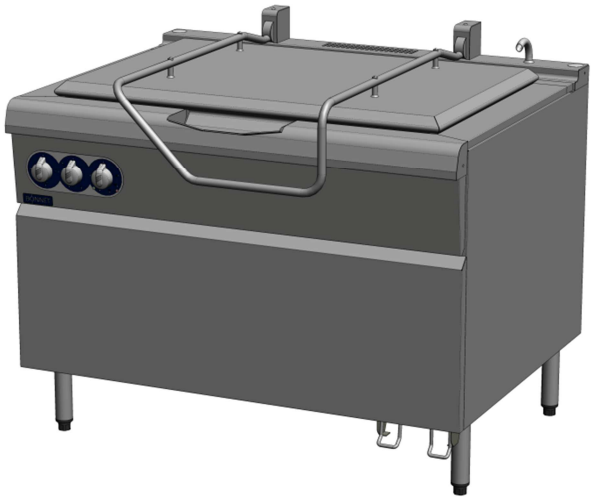

LES ATOUTS D'ADVANCIA

3mmTop : Structure supérieure monobloc tout inox d'épaisseur 3 mm.
FlushTop : Module permettant un assemblage bords francs.
CoreControl : Puissance adaptée avec régulation du fond de cuve.

GENERALITES

* Construction tout inox, conçue pour éviter toute infiltration.
* Robustesse à toute épreuve permettant un accrochage mural direct.
* Commandes regroupées à bonne hauteur, protégées des chocs et débordements.
* Appareil livré avec un piétement fixe hauteur 200 mm, muni de 4 vérins réglables.

SAUTEUSES

* Cet appareil est constitué d'une cuve basculante occupant toute la largeur de l'élément.
* Son fond, de surface utile de 63 dm² est réalisé en inox de forte épaisseur afin d'en assurer la régularité de la température.
* Le bec verseur à grand passage assure une vidange rapide et propre (sans coulure sur la façade) garantissant un point d'impact constant dans le caniveau.
* L'alimentation en eau chaude /eau froide par électrovanne est assurée par un commutateur 4 positions et un rejet inox.
* Le couvercle est équilibré par un dispositif encastré dans le collecteur autorisant le réglage de la tension et de la butée angulaire.
* Deux commandes au pied (pédale de montée, pédale de descente) permettent le basculement régulier de la cuve et l'arrêt dans toutes les positions, par l'intermédiaire d'un vérin électrique. La course de basculement est limitée par une sécurité haute et une sécurité basse.
* La chauffe est commandée par un thermostat (pour la température du fond) + un symmerstat (pour la puissance) avec témoin de chauffe. Une sécurité coupe la chauffe lors du basculement de la cuve.
* Des résistances blindées fixées sous la surface du fond assurent une chauffe uniforme.

OPTIONS

* Fond bi-métal 15 mm (12 mm Acier doux + 3 mm Inox).
* Couvercle double peau.

ACCESSOIRES

* Voir la fiche technique Généralités.

NORMES: Conformités aux normes

EN 60335-2-39: Norme européenne relative à la sécurité des appareils électriques.
(Normes Françaises: indice de classement C 73-839).
IP 25 et IK 9: Indices de Protection.
NF X 60-010: Hygiène.

CE

BONNET GRANDE CUISINE
Siège social:
Rue des Frères Lumière - Z.I Mitry Compans
77292 MITRY MORY Cedex

B3A9SA65EBE

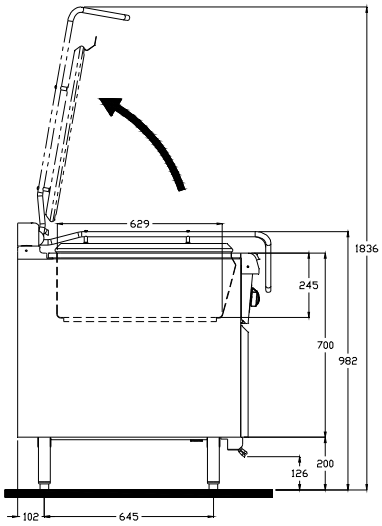

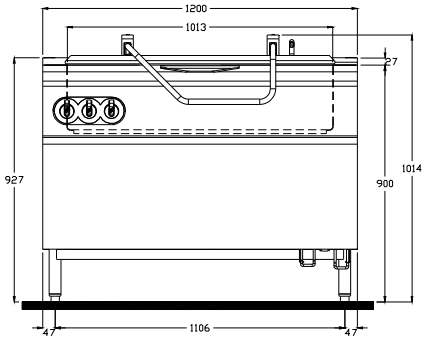

Raccordement ELECTRIQUE
Arrivée électrique à 190 mm du sol
(Prévoir câble avec 1.5 m de mou)

EAU CHAUDE ALIMENTAIRE
Arrivée eau à 200 mm du sol

EAU FROIDE ALIMENTAIRE
Arrivée eau à 200 mm du sol

CANIVEAU
Dimensions minimum 550 x 800 mm

VIDANGE purge colonne d'eau
Arrivée vidange à 200 mm du sol

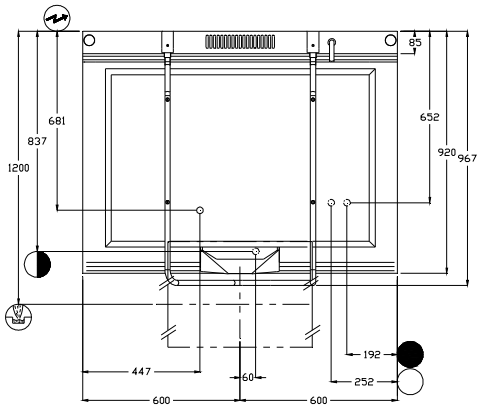

DIMENSIONS (mm)		
Largeur		1200
Avancée x Hauteur		967 x 1014
Cuve (Profondeur x Largeur x Avancée)		245 x 1013 x 629
Surface utile		63 dm^2
Capacité nominale		120 litres
COLISAGE (mm)		
Largeur		1340
Avancée x Hauteur		1130 x 1150
POIDS (KG)		210
ELECTRICITE (Triphasé 400V+N+T)		
Puissance (kW)	400V 3Na.c.	20.3
Intensité maxi (A)	400V 3Na.c.	29.3
EAU FROIDE ALIMENTAIRE		
Pression (Mini / Maxi)		150/600 kPa (1.5 bars / 6 bars)
Température Maxi		30°C
Nature		Eau filtrée à 50 microns
Raccordement		∅ 20/27 (3/4")
EAU CHAUDE ALIMENTAIRE		
Pression (Mini / Maxi)		150/600 kPa (1.5 bars / 6 bars)
Température Maxi		60°C
Nature		Eau filtrée à 50 microns
Raccordement		∅ 20/27 (3/4")